KONSTRUKCJA STALOWA
ELEMENT R-2 szt.1
SKALA 1:10

ELEMENT R-2
WIDOK Z GÓRY

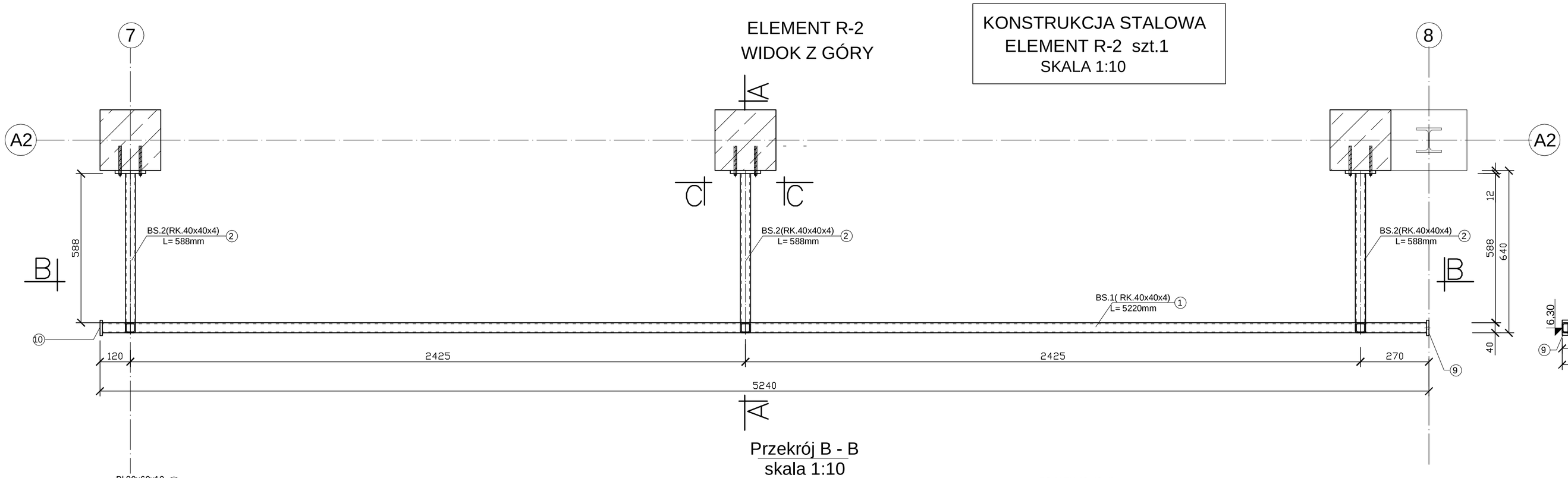

Przekrój B - B
skala 1:10

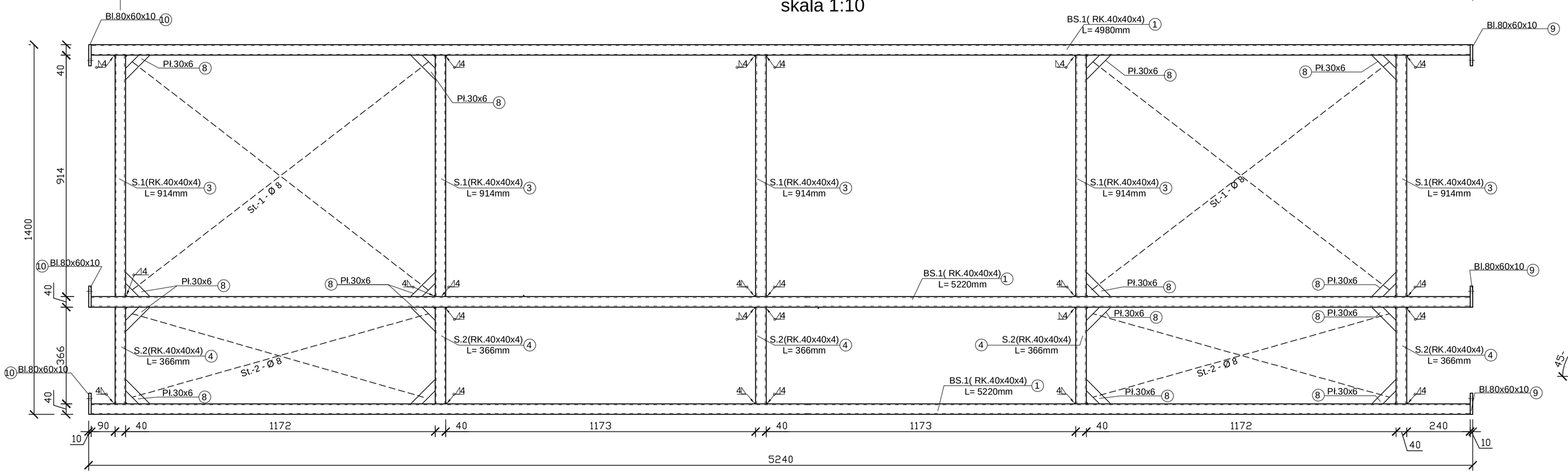

UWAGA:
Stężenia St-1 i St-2 przyspawać do płaskowników Nr 8
spoiną pachwinową gr. 4 mm

Przekrój B - B
skala 1:10

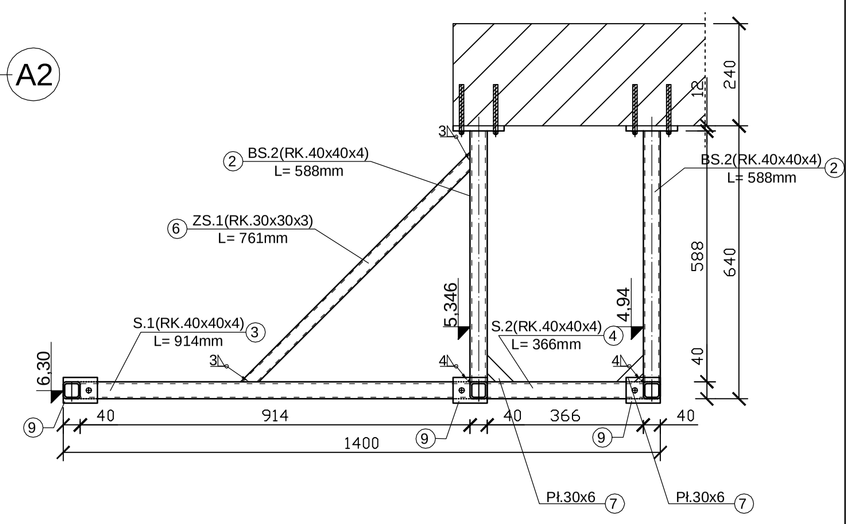

Przekrój C - C
skala 1:5

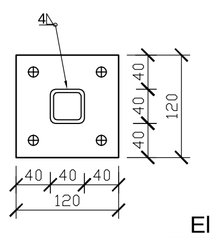

Element 5
szt. 6
skala 1:5

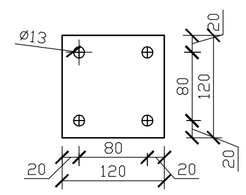

Element 6
szt. 3
skala 1:5

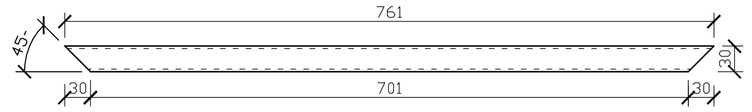

Element 7
szt. 6
skala 1:5

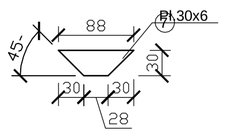

Element 8
szt. 16
skala 1:5

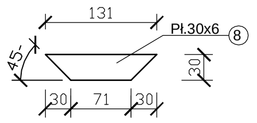

Element 9
szt. 3
skala 1:5

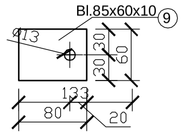

Element 10
szt.3
skala 1:5

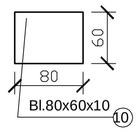

STAL St3S
ELEKTRODY EA 1.46

PROJEKT INKUBATORA PRZEDSIĘBIORCZOŚCI Z INFRASTRUKTURĄ GMINA DĘBRZNO, WIEŚ CIERZNIE dz.nr 498/16	Elementy stalowe: R–2		
COLOSSEUM pracownia projektowa KONSTRUKCJE BUDOWLANE	Bud. A Rys. 21/K	autor: mgr inż. Zbigniew Słowiński UAN/8346/812/87	sprawdził: mgr inż. Jerzy Racki UAN/7342/1183/94
	1:10	opracował:	Grudzień 2009
pracownia projektowa "COLOSSEUM" 76–200 SŁUPSK ULTUWIMA 3A/3 TEL./FAX 0–59 413612			